Electrolux PROFESSIONAL

# Drop-In
# Kylplatta. Drop-in, rostfri. Öppen runt om. 1 GN(1/1).

**Produkt #** _____

**Modell #** _____

**Namn #** _____

**SIS #** _____

**AIA #** _____

**341054 (D14C1)** Kylplatta. Drop-in, rostfri. Öppen runt om. 1 GN(1/1).

## Kort specifikation

**Pos.** _____

Drop-in kylplatta, rostfri. Konstruerad för flush installation för förbättrad renhet och snyggare design. För servering av mat på tallrikar/fat. Livsmedel som läggs i vid rätt temperatur bibehåller sin kärntemperatur enligt Afnor-standarder. Automatisk avfrostning. Digital kontroll med temperaturvisning med exakt justering (0,1 ° C). HACCP-kompatibla digitala kontroller med synliga larm. Utmärkt isolering vilket minskar energiförslusten. R290 köldmedia (GWP = 3) för att minska miljöpåverkan och öka kyleffektiviteten. Topp i rostfritt stål 30 mm djup med rundade kanter och dräneringshål för enklare rengöring.

.

## Huvudfunktioner

- CB- och CE-certifierade.
- Konstruerad för flush installation för förbättrad renhet och snyggare design.
- Temperaturdisplay med exakt justering (0,1 ° C).
- HACCP-kompatibla digitala kontroller med synliga larm.
- Tillgängliga storlekar: 1, 2, 3, 4, 5, 6 GN(1/1)-kantiner.
- Livsmedel som läggs i vid rätt temperatur bibehåller sin kärntemperatur enligt Afnor-standarder.
- Automatisk avfrostning.
- Modell med centralkyla finns tillgänglig.
- För servering av mat på tallrikar/fat.
- Med dräneringshål.
- Ytmatta finns som tillbehör.

## Konstruktion

- Brunnens botten är lutande för att underlätta vattentömning.
- Med dräneringshål.
- Digital styrning med temperaturdisplay.
- IPx2 intyg för vattentålighet.
- Basen är utrustad med kopparrör för att säkerställa effektiv kylning. Med detta system kommer luften i kontakt med de kalla ytorna och svalnar.
- Topp i rostfritt stål 30 mm djup.

## Hållbarhet

- Köldmedium R290 för lägre miljöpåverkan (GWP=3) - CFC och HCFC fri.
- Utmärkt isolering vilket minskar energiförslusten.

# Drop-In
# Kylplatta. Drop-in, rostfri. Öppen runt om. 1 GN(1/1).

Baksida

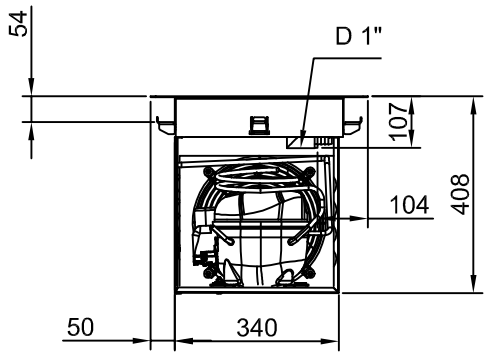


Sida

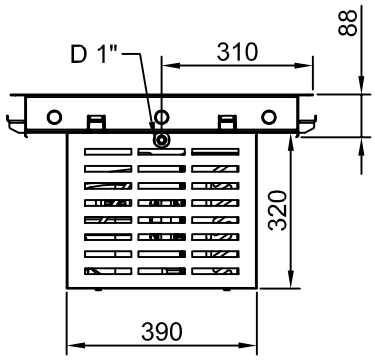


**D = Avlopp**
**El = Elektrisk anslutning**

Topp

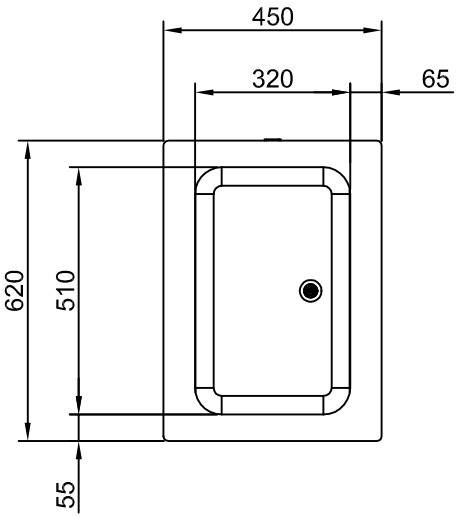




Företaget förbehåller sig rätten att göra ändringar i de produkter utan föregående meddelande.

# Drop-In
# Kylplatta. Drop-in, rostfri. Öppen runt om. 1 GN(1/1).

## Elektricitet

| | |
|---|---|
| **Spänning:** | 220-240 V/1N ph/50 Hz |
| **Effekt, max:** | 0.47 kW |

## Vatten

| | |
|---|---|
| **Storlek vattenavlopp:** | 1" |

## Viktig information

| | |
|---|---|
| **Yttermått, bredd** | 450 mm |
| **Yttermått, djup** | 620 mm |
| **Yttermått, höjd** | 390 mm |
| **Nettovikt:** | 30.1 kg |
| **Fraktvikt:** | 44 kg |
| **Frakthöjd:** | 510 mm |
| **Fraktbredd:** | 490 mm |
| **Fraktdjup:** | 660 mm |
| **Fraktvolym:** | 0.16 m³ |
| **Topptemperaturen:** | -10 / 0 °C |
| **Högsta temperatur:** | -10 / 0 °C |

## Kyldata

| | |
|---|---|
| **Köldmedium:** | R290 |

## Hållbarhetsdata

| | |
|---|---|
| **Ljudnivå:** | 59 dBA |



Företaget förbehåller sig rätten att göra ändringar i de produkter utan föregående meddelande.

# Drop-In
## Kylplatta. Drop-in, rostfri. Öppen runt om. 1 GN(1/1).

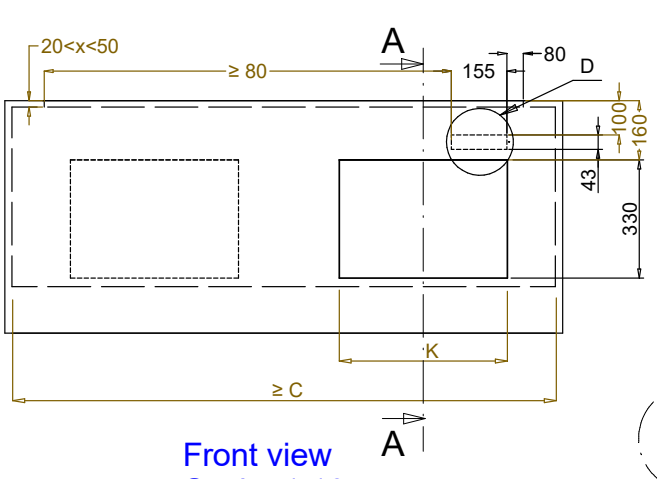


Front view
Scala: 1:10

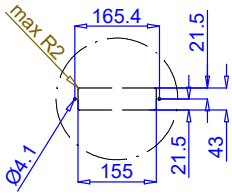


Dettaglio D
Scala 1:7

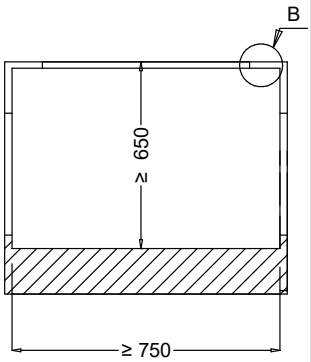


Section Cut A-A
Scala: 1:10

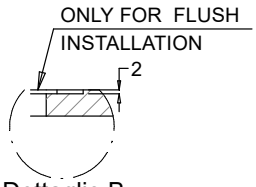


Dettaglio B
Scala 1:2

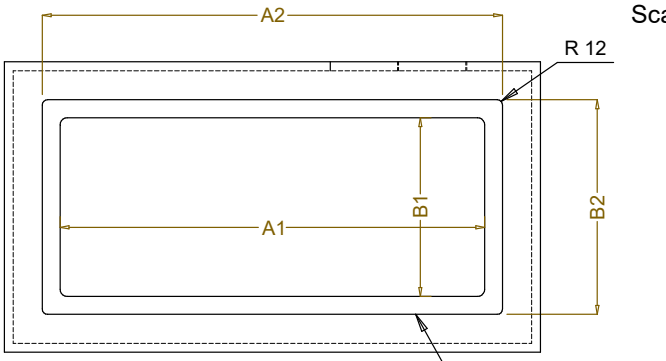


Top view
Scala: 1:20

| CAPACITY | CUTOUT | | LOWERING FOR FLUSH INSTALLATION | | C | K |
|---|---|---|---|---|---|---|
| | A1 | B1 | A2 | B2 | | |
| 1GN | 370 | 580 | 454 | 624 | 550 | 380 |
| 2GN | 690 | | 774 | | 870 | 470 |
| 3GN | 1020 | | 1104 | | 1200 | |
| 4GN | 1340 | | 1424 | | 1520 | |
| 5GN | 1660 | | 1744 | | 1840 | |
| 6GN | 1990 | | 2074 | | 2170 | |

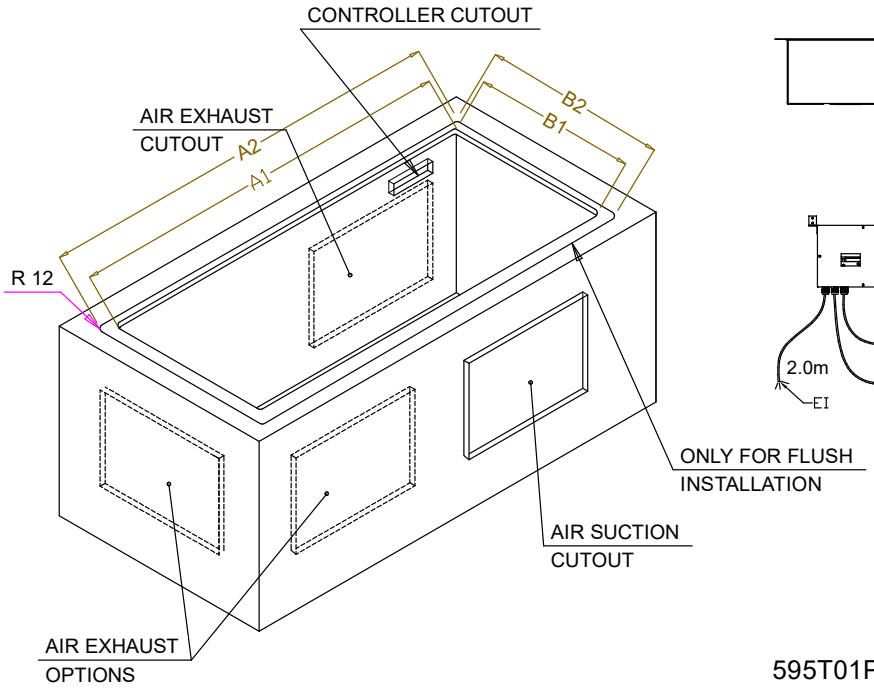


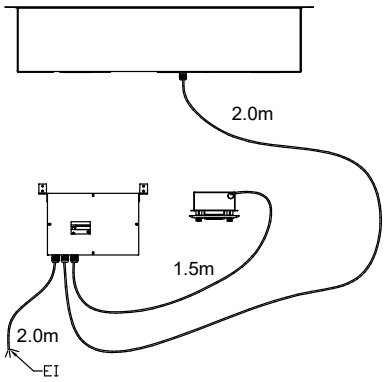


595T01P00 - COLD S/S SURFACE




Företaget förbehåller sig rätten att göra ändringar i de produkter utan föregående meddelande.